ENTRETIEN
Préférez un nettoyage au savon doux puis un rinçage à l'eau claire. Attention : évitez les produits de nettoyage à base de cétones, d'hydrocarbures, d'acides, de bases, d'esters et d'éthers, qui pourraient endommager la matière.

AVERTISSEMENT
La barre d'appui droite ECO permet une aide et une sécurité à l'utilisateur pour se baisser et se relever. Il ne faut en aucun cas s'en servir comme marche ou pour s'asseoir ou se suspendre.
Les produits ne contiennent aucune substance dangereuse pour la santé.

HandiNorme
L'accessibilité des ERP

408 Rue Albert Bailly 59290 WASQUEHAL
Tél. 03 66 72 41 50 - Fax. 09 72 33 92 93
contact@handinorme.com
www.handinorme.com

HandiNorme

Notice de pose

Barre d'appui droite ECO

688.0054

MATÉRIEL NÉCESSAIRE

- 6 chevilles
- 6 vis (de préférence en inox pour éviter tout risque de corrosion avec l'humidité)
- 1 perceuse visseuse

POSE

1- Détachez les deux caches pour rendre visibles les supports de fixation.

2- Présentez la barre d'appui contre le mur et indiquez au crayon de papier les emplacements de perçage (2.a). Il est conseillé de placer la barre à une hauteur entre 70 et 80 cm à partir du sol, pour respecter la norme accessibilité (2.b).

3- Choisissez des chevilles et des vis adaptées à votre support mural pour que la barre soit solidement fixée. Percez les points de fixation au niveau de vos repères à l'aide d'une perceuse-visseuse. Veillez à percer les trois points de fixation pour optimiser le maintien.

4- Insérez ensuite les chevilles au mur, la barre d'appui et les vis au niveau des trous préalablement percés.

5- Vérifiez que la barre est fermement maintenue et que les vis sont suffisamment serrées. Une personne doit pouvoir s'y appuyer pour maîtriser sa descente et se relever sans risque d'arrachement. Enfin, repositionnez les caches par-dessus les supports de fixation.

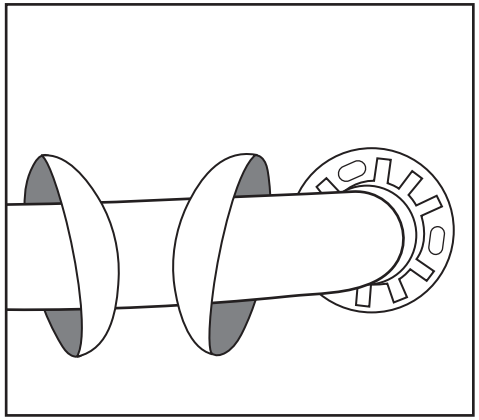

1

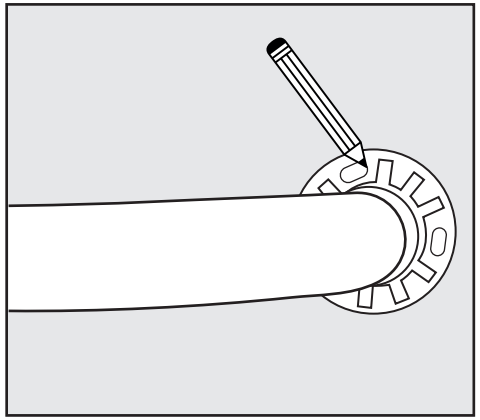

2.a

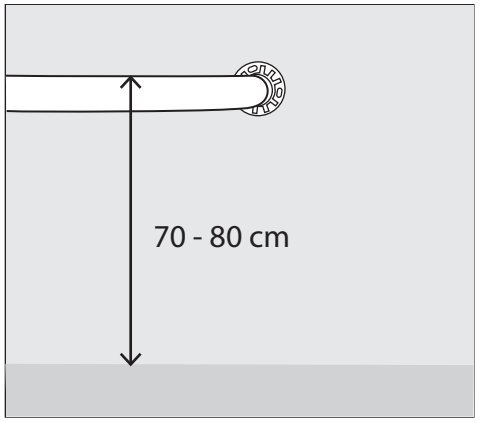

2.b

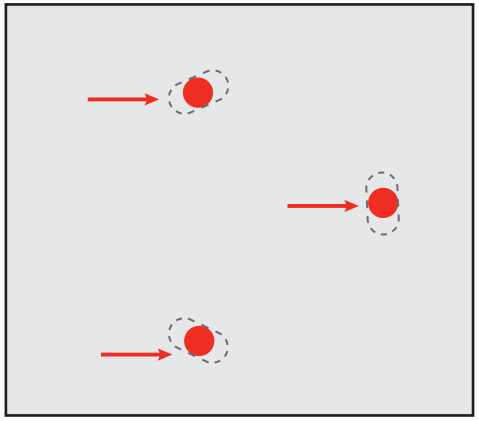

3

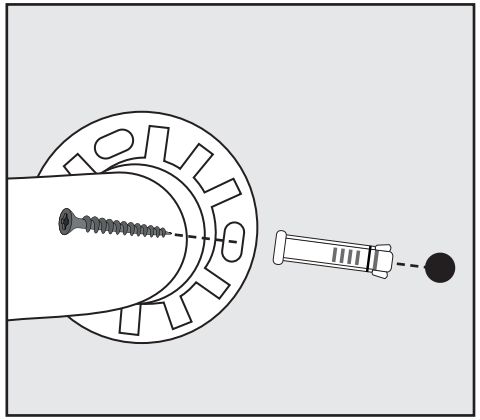

4

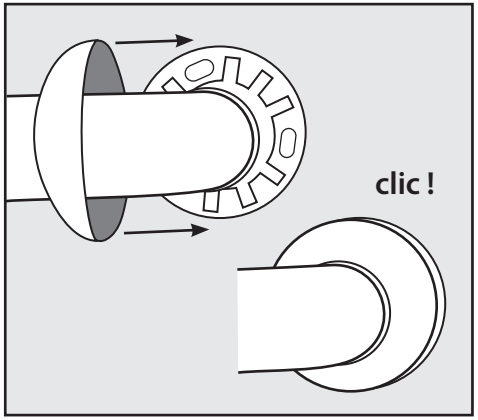

5